sweezz
pull, turn and teach

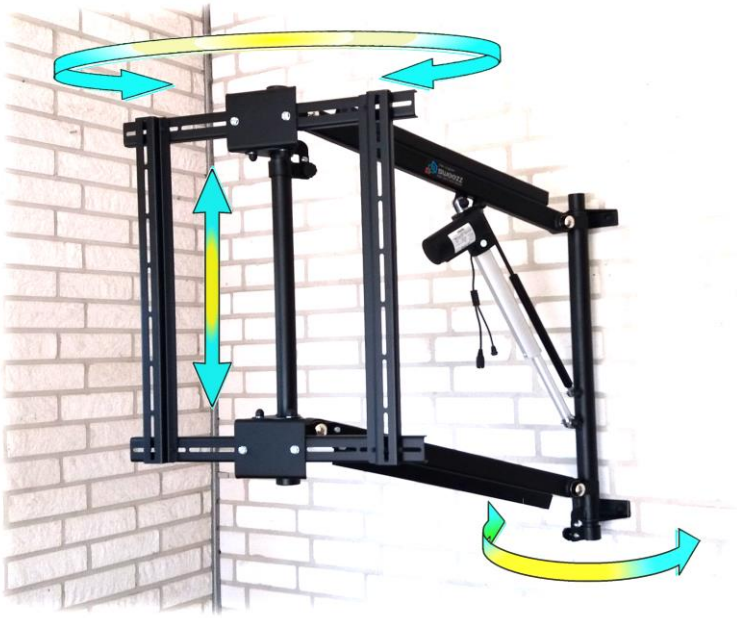

STE-uni	STE-plus
(max. 70 kg)	(70 - 130 kg)
-gd / -100	/ -150

(Gas absorber/spring /
Gasdämpfer/ Gasfeder /
Amortisseur / ressort à gaz
Gasdemper / gasveer)

also / *auch* / *aussi* / ook
www.sweezz.com - 'Documents'

Instructions for mounting

Anleitung für die Montage

Instructions pour le montage

Montagehandleiding

Version 2.1 - juli 2017

Step 1:

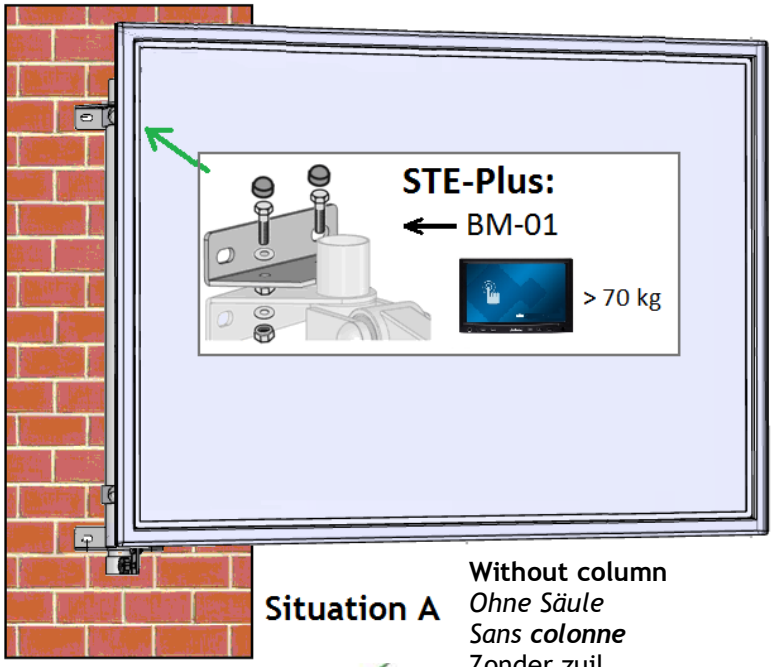

Situation A

Without column
Ohne Säule
Sans colonne
Zonder zuil

New column: ZLG-03
See at 2B (page 3)
Neue Säule: ZLG-03
Siehe bei 2B (Seite 3)
Nouvelle collone: ZLG-03
Voir à 2B (page 3)
Nieuwe zuil: ZLG-03
Zie bij 2B (pag. 3)

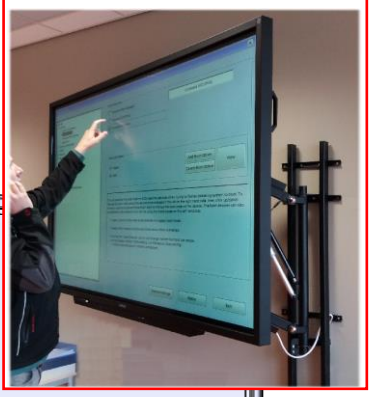

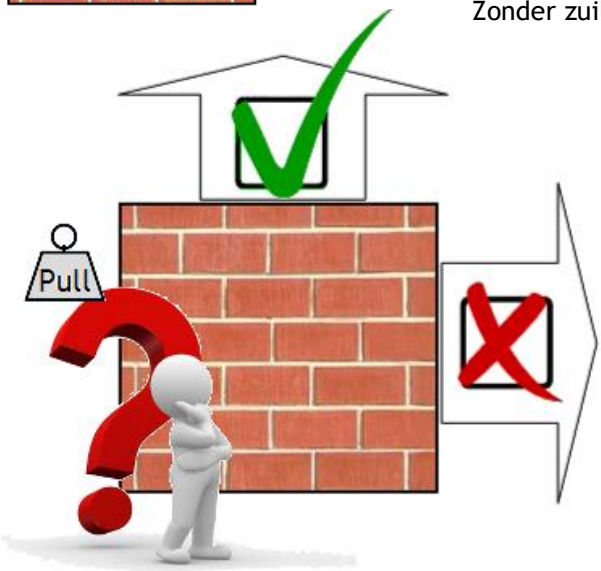

Situation B

Option:
ZLG-01

With column
Mit Säule
Avec colonne
Met zuil

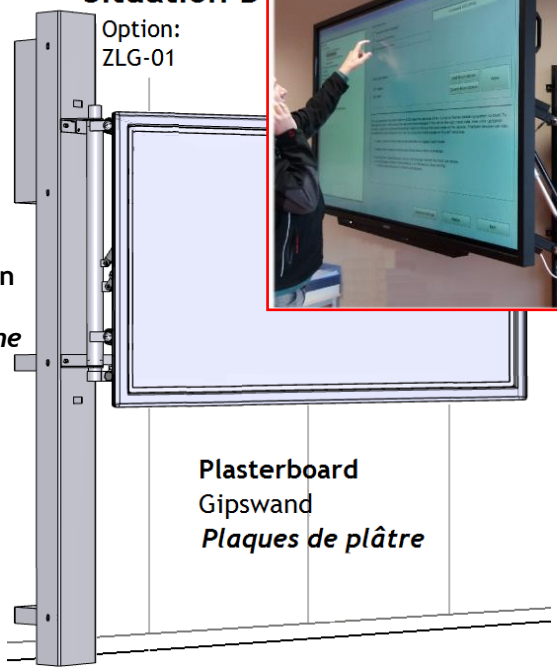

Plasterboard
Gipswand
Plaques de plâtre

Position A, B, ...?

A

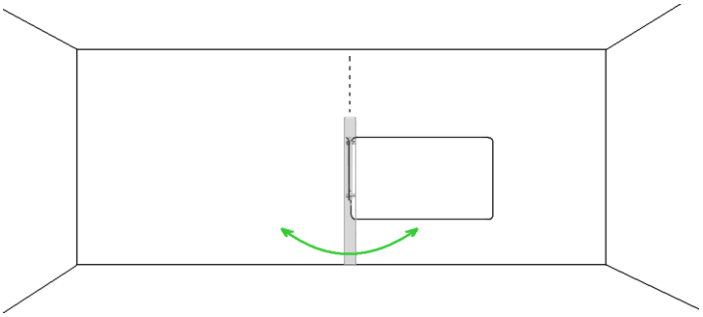

Board 'sweezzes' left or right from the centre
Tafel 'sweezzt' links oder rechts von der Mitte
Tableau 'sweezze' à droit ou à gauche du centre
Bord 'sweezzt' links en rechts van het midden

B (dist.= 80 cm, left or right)

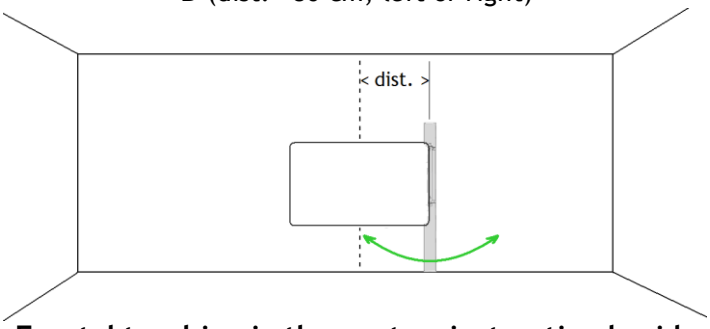

Frontal teaching in the centre, instruction beside
Frontalunterricht in der Mitte, Instruktion zur Seite
Enseignement frontal au milieu, instruction à côté
Frontaal onderwijs in het midden, instructie opzij

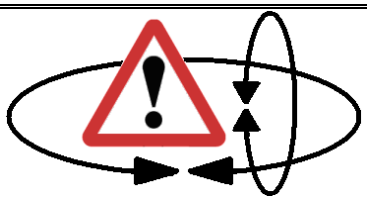

Mind the sweezz reach
Achte auf dem Sweezz-Schwenkbereich
Attention à la portée sweezz
Let op het sweezz-zwenkbereik

Qualified persons only
Nur qualifiziertes Personal
Personel qualifié seulement
Alleen kundig personeel

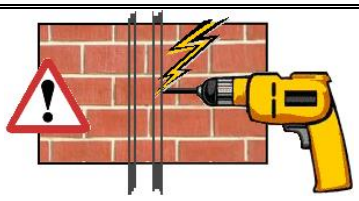

No water, gas, electricity pipes?
Keine Wasser-, Gas-, Elektrizitätsleitungen?
Pas des tuyaus eau, gaz, électricité?
Geen water-, gas-, electriciteitsleidingen?

Step 2: Sweezz-frame

Situation A ⇨ **see** / *siehe* / ***voir*** / zie **2A + 2C**
Situation B ⇨ **see** / *siehe* / ***voir*** / zie **2B + 2C**

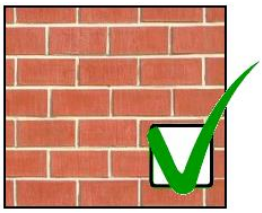

2A

In solid wall (without column)
In stabiler wand (ohne Säule)
En paroi solide (sans colonne)
In stevige muur (zonder zuil)

ø 16

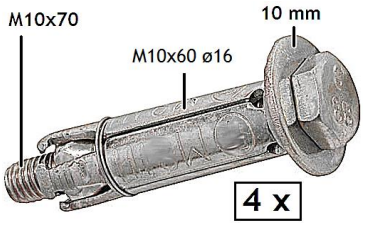

with / *mit* / ***avec*** / met **BM-01: 6 x**

shield anchor with bolt
Keilanker mit Bolzen
boulon à cheville
keilhuls met bout

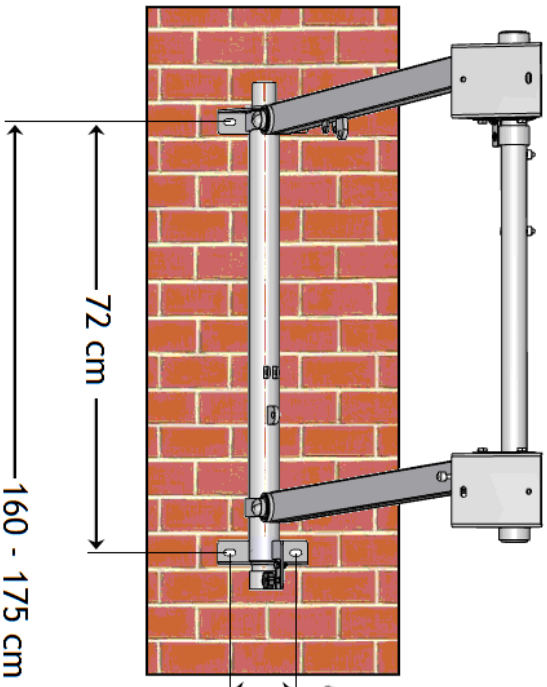

STE-plus:

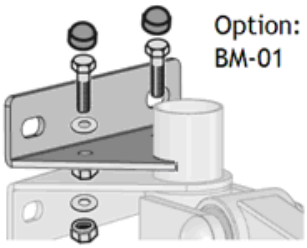

Option:
BM-01

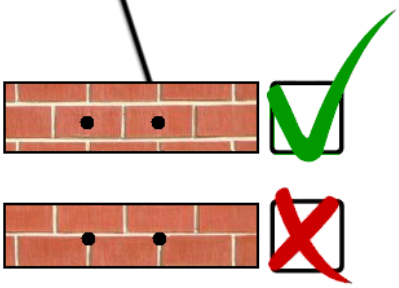

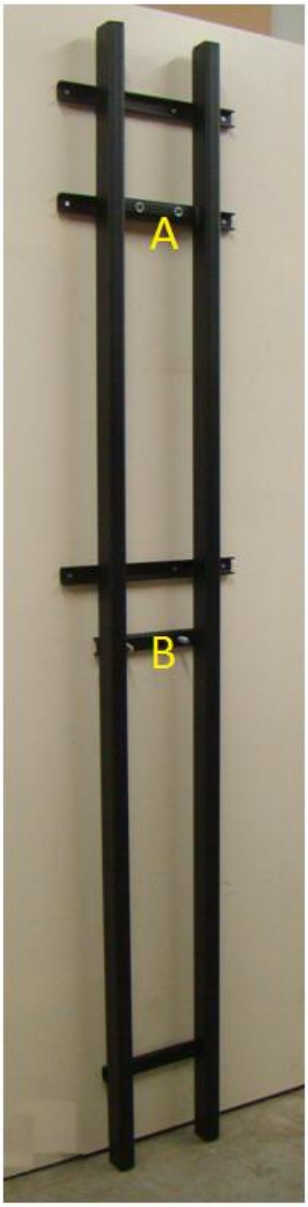

2B In hollow wall with column

In hohler Wand mit Säule

En paroi creux avec colonne

In holle wand met zuil

ZLG-03

See separate assembly instructions of the ZLG-03

Siehe separate Montageanleitung der ZLG-03

Voir les instructions de montage séparées du ZLG-03

Zie de aparte montageinstructies van de ZLG-03

ø 8

12x

hollow wall anchor

Gipskartondübel

cheville à expansion

hollewandplug

IMPORTANT

TiMOTION ACTUATOR (motor)

The actuator [B] must be placed with the motor part up. The gas spring [A] with the thin end upwards.

Der Aktuator [B] muss plaziert werden mit das Motorteil oben. Die Gasfeder mit dem schmalen Ende nach oben.

L'actionneur [B] doit mis avec le part moteur en haut. Le ressort à gaz avec le part fine haut.

De actuator [B] moet worden geplaatst met
het motordeel boven. De gasveer [A] met het dunne eind boven.

2C →1: [A]

→2: [B] after / nach / après / na 3C

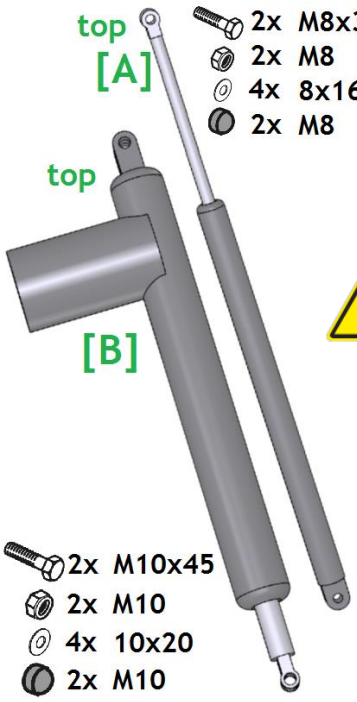

The gas spring [A] cannot be pushed in manually. Push the frame upwards to mount it into the frame.

Die Gasfeder [A] kann nicht manuell eingedrückt werden. Schiebe den Rahmen nach oben, um ihn im Rahmen zu montieren.

Le ressort à gaz [A] ne peut pas être introduit manuellement. Poussez le cadre vers le haut pour le monter dans le cadre.

De gasveer [A] kan niet handmatig worden ingedrukt. Duw het frame naar boven om hem in het frame te monteren.

Do not overtighten the bolts and nuts at the pivot points.

Die Mutter bei den Drehpunkten nicht zu fest anziehen.

Ne pas trop serrer les écrous et boulons.

De moeren bij de draaipunten niet te strak vastzetten.

Step 3: Touchscreen

3A

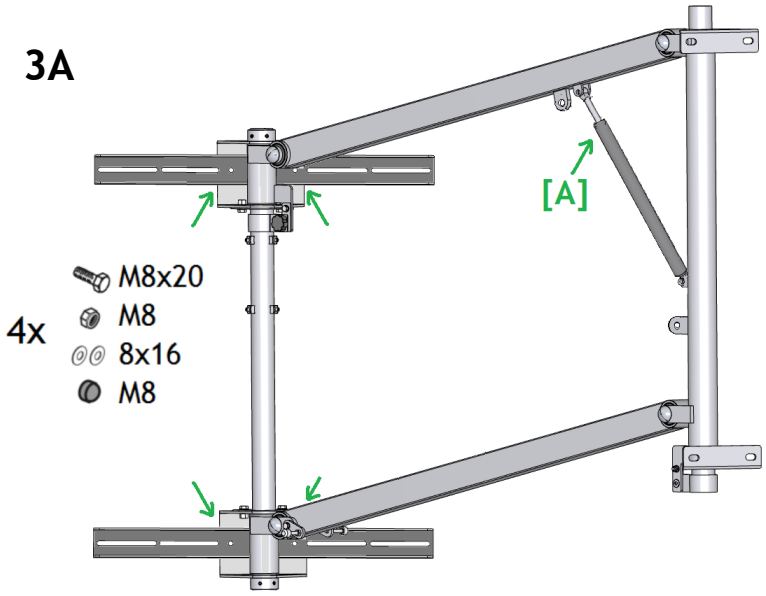

TIP: Mount the touchscreen to the Sweezz on a table, afterwards let the Sweezz lift it out of the box.

TIP: Montiere das Touchscreen auf einem Tisch an dem Sweezz. Der Sweezz hebt ihn danach aus dem Schachtel.

CONSEIL: Fait le montage de l'écran tactile au Sweezz sur une table. Après le Sweezz peut lever l'écran de la boîte.

TIP: Monteer het scherm op een tafel aan de Sweezz; die tilt hem daarna uit de doos.

3B

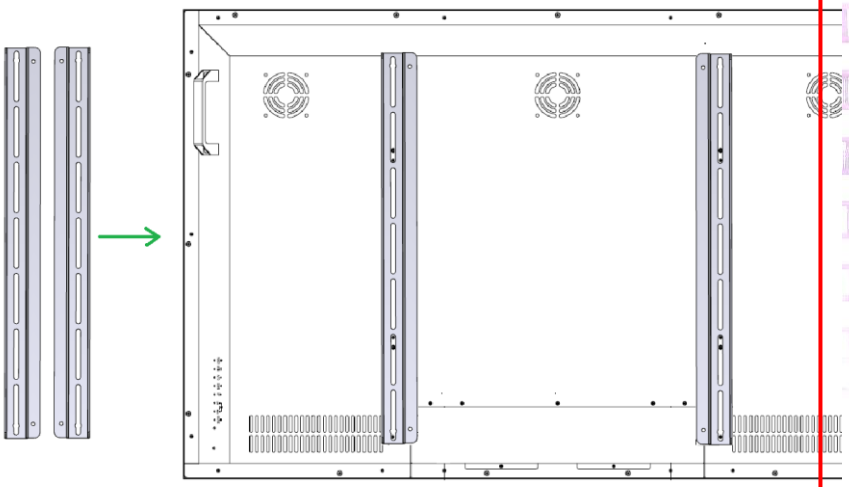

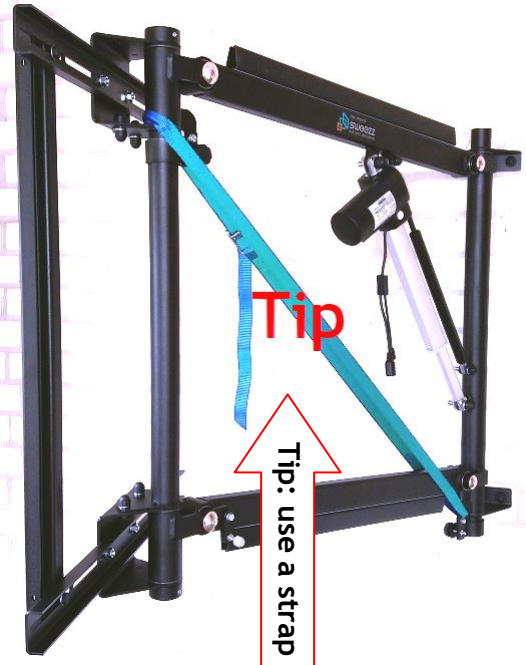

Pull down the Sweezz with your full weight against the pressure of the gas spring; mount the screen.
Den Sweezz mit vollem Gewicht gegen den Druck der Gasfeder herunterziehen; montiere das Bildschirm.
Tirez le Sweezz avec votre poids complet contre la pression du ressort à gaz; montage de l'écran.
Trek de Sweezz met je volle gewicht naar beneden tegen de druk van de gasveer in; monteer het scherm.

3C

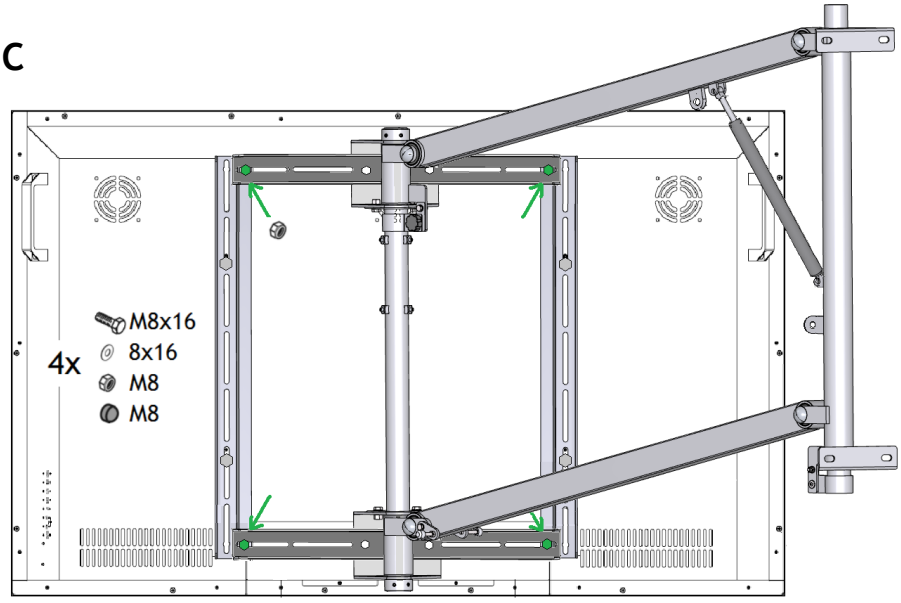

3D

Mount the actuator [B] with motor part up.

Den Aktuator [B] montieren mit Motorteil oben.

Mettre l'actuateur [B]avec le part moteur en haut.

Monteer de actuator [B] met het motorhuis boven.

Step 4: Connect and adjust / *Anschliessen und justieren* / ***Connecter et ajuster*** / Aansluiten en afstellen

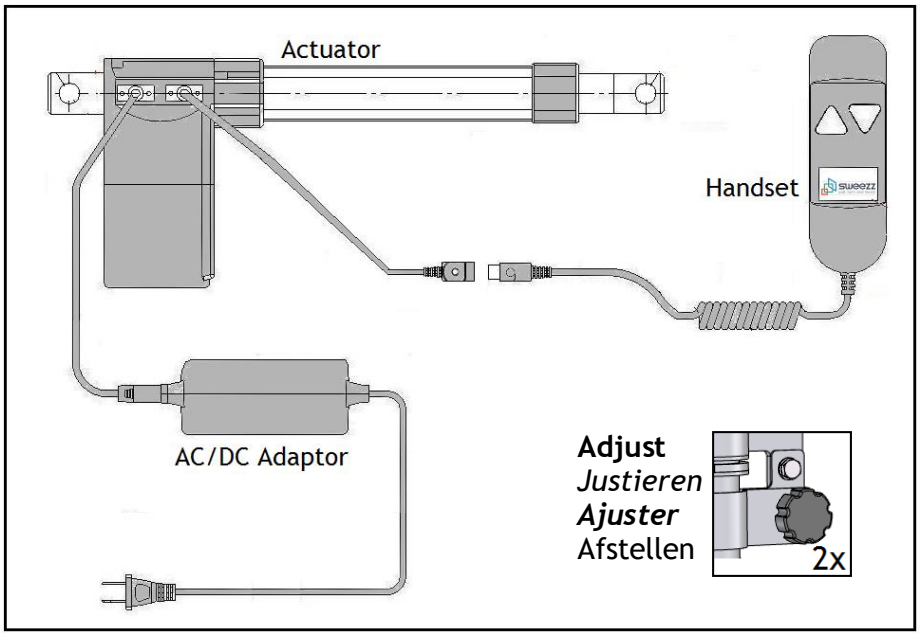

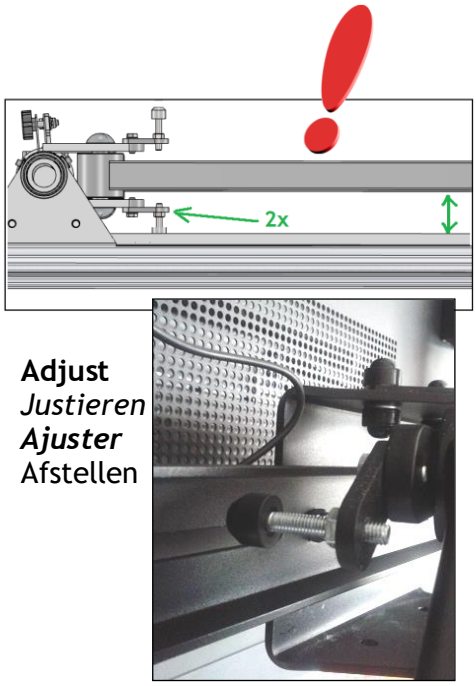

Mind the distance to the ceiling and other obstacles in the sweezz reach.

Achte auf die Distanz zur Decke und auf andere Hindernisse im Sweezzbereich.

Payez attention à l'hauteur du plafond et autres obstacles dans la portée sweezz.

Let op de hoogte van het plafond en andere obstakels in het sweezzbereik.

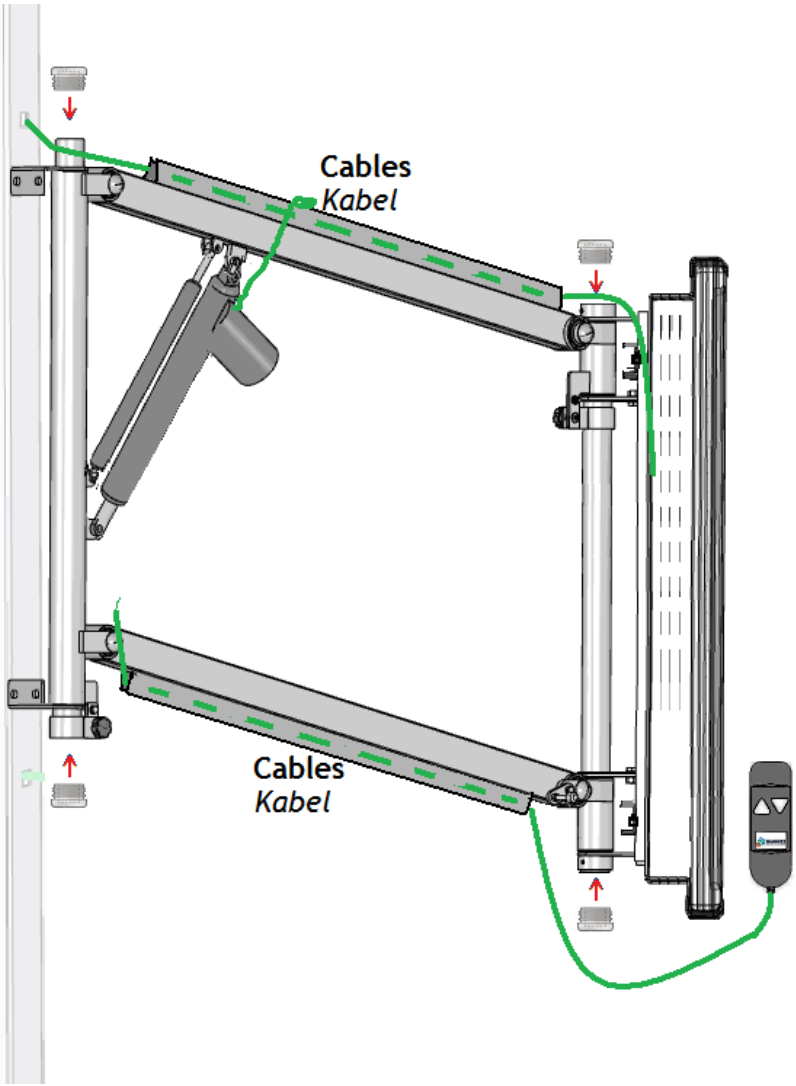

Step 5: Lay-out

Protect the cables.
Schütze die Kabel.
Protégez les câbles.
Bescherm de kabels.

For warranty combined with invoice / Garantie in combinatie met factuur

Warranty / Garantie
5 years/Jahre/ans/jaar
Motor/moteur **3** year/Jahr/ans/jaar

sweezz Eur. Patent 2380060

Serie **16/02**

Nr.

/ /

TeachYou BV
Made in Holland
www.sweezz.com

fill out / *ausfüllen* / ***remplir***

Firm:

Name/signature:

Indoor use only
Nicht draussen benützen
Réservée à un usage intérieur
Alleen binnenshuis gebruiken

CE-marking: Meets European declaration of conformity
CE-Kennzeichnung: Nach Europäische Konformitätserklärung
CE-Marquage: Après d'une déclaration de conformité Européenne
CE-markering: Conform Europese verklaring van overeenstemming

Serie 16/02 **Model from (year/month). The production date can be later.**
Ausführung von (Jahr/Monat). Das Herstellungsdatum kann später sein.
Conception de (année/mois). La date de fabrication peut être plus tard.
Uitvoering van (jaar/maand). De productiedatum kan later zijn.

TüV - GS **Sweezz Electric SE-03:**
Tested Safety in accordance with
Geprüfte Sicherheit gemäß
Sécurité testée conformément
Geteste veiligheid overeenkomstig
- EN 60335-1: 2007-02
- TüV NORD

Prüfprogramm M36/07

Instructions / Certificates / Safety directions: www.sweezz.com - 'Documenten'

STE-uni STE-plus Sweezz Electric for Touch-screens	Sweezzframe + universal touchscreenframe + mounting set (complete) + motor + gas absorber or gas spring STE-plus: + wall support BM-01	± 97 x 88 x 14 cm ± 29 kg

For use in public areas (e.g. schools).
Für Anwendung im öffentlicher Bereich (z.B. Schulen).
Pour une utilisation dans le secteur public (p. ex., écoles).
Voor gebruik in openbare ruimten (bv. scholen).

This device is not intended to be used by persons (including children) with physical, sensory or mental disabilities or lack of experience and/or knowledge, unless, they are supervised by a security person or received from this person instructions on how to use the device.
Children should be supervised to ensure that they don't play with the device.

Dieses Gerät ist nicht dafür bestimmt, durch Personen (einschließlich Kinder) mit eingeschränkten physischen, sensorischen oder geistigen Fähigkeiten oder mangels Erfahrung und/oder mangels Wissen benutzt zu werden, es sei denn, sie werden durch eine für ihre Sicherheit zuständige Person beaufsichtigt oder erhielten von ihr Anweisungen, wie das Gerät zu benutzen ist.
Kinder sollten beaufsichtigt werden, um sicherzustellen, dass sie nicht mit dem Gerät spielen.

Ce périphérique n'est pas conçu pour être utilisé par des personnes (y compris les enfants) avec un handicap physique, sensoriel ou mental ou avec de manque d'expérience et/ou de connaissances, sauf si, ils sont supervisée par un personne sécurité ou provenant des instructions sur la façon d'utiliser le périphérique.
Enfants devraient être surveillés pour s'assurer qu'elles ne jouent pas avec le périphérique.

Dit apparaat is niet bedoeld voor gebruik door personen (inclusief kinderen) met een lichamelijke, zintuiglijke of geestelijke handicap of gebrek aan ervaring en/of kennis, tenzij ze worden gecontroleerd door een veiligheidspersoon of van hen instructies over het gebruik van het apparaat ontvangen.
Kinderen moeten onder toezicht staan om ervoor te zorgen dat ze niet met het apparaat spelen.

Please keep the manual for later reference.
Bitte bewahren Sie die Anleitung zum späteren Nachschlagen auf.
Veuillez conserver aux instructions pour référence ultérieure.
De handleiding s.v.p. bewaren voor latere raadpleging.

sweezz
pull, turn and teach
Made in Holland

Eur. Patent 2380060 and other patents

© TeachYou BV / Sweezz.com
Alterations reserved / ***Änderungen vorbehalten*** /
Sous bénéfice d'inventaire / Wijzigingen voorbehouden